Sensor-Außenleuchte

L 190 S

schwarz
EAN 4007841 644413
Art.-Nr. 644413
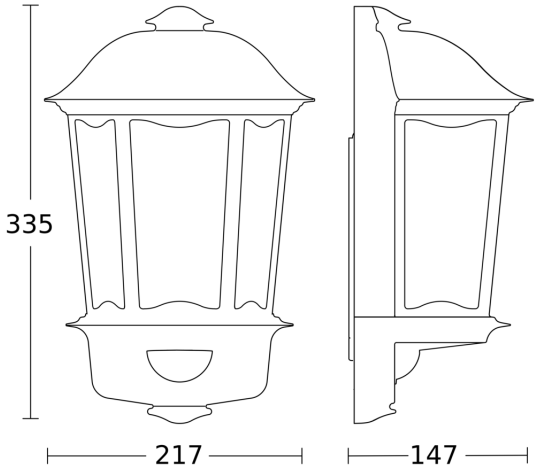
Maßzeichnung